HPXdrive

für Bagger

HPXdrive®

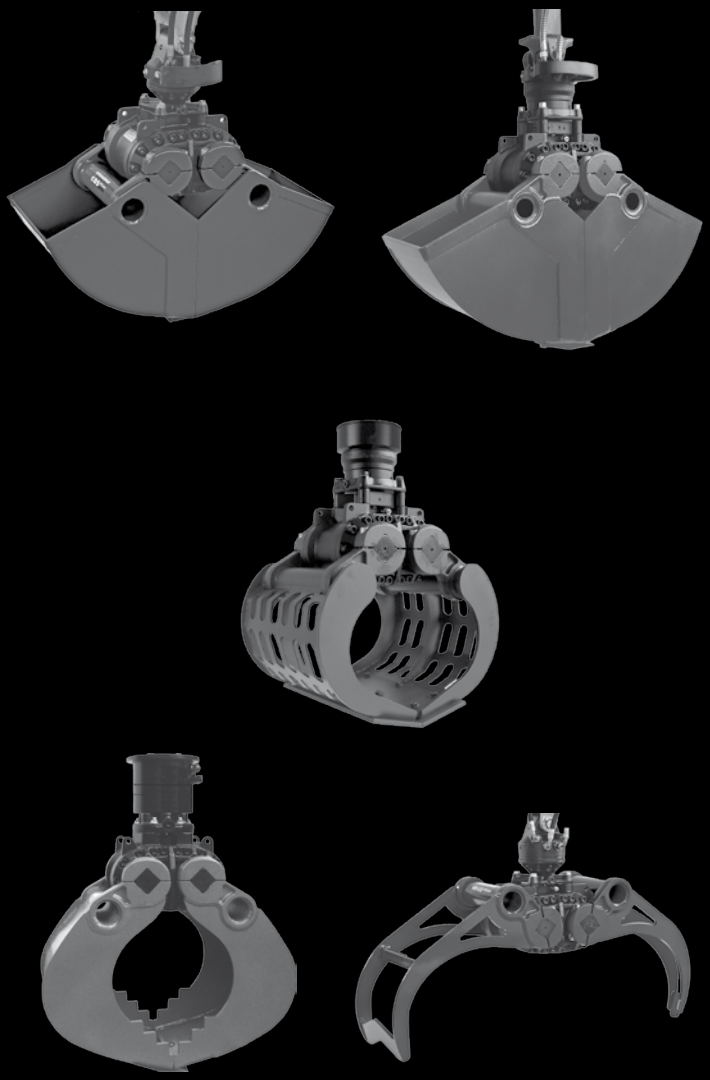

www.kinshofer.com

KINSHOFER

crane and excavator attachments

HPXdrive

Der Greiferantrieb *HPXdrive Standard* ist bestens geeignet für den alltäglichen Einsatz – bei einer konstanten Schliesskraft von 22 kN.

Technische Daten:	
Schliesskraft (bei 26 MPa):	22 kN für den D05HPX
Drehmoment (bei 26 MPa):	12000 Nm
empfohlener Betriebsdruck:	26 bis 32 MPa (ca. 260 bis 320 bar)
empfohlene Literleistung:	40 bis 75 l/min

Im Gegensatz zu den bisherigen Hydraulikgreifern wird bei Greifern mit ***HPXdrive*** das Drehmoment über einen Kolben mit zwei gegenläufigen Helixgewinden erzeugt. Diese übertragen die Kraft auf zwei Wellen, an denen die Schalen über eine Klemmverbindung befestigt sind. Daraus ergeben sich die Vorteile der ***HPXdrive***-Technologie die zu einer hohen Lebensdauer und Wirtschaftlichkeit führen:

Konstante Schliesskraft

Volle Schliesskraft schon zu Beginn des Greifvorgangs sichert kraftvolles Graben in gewachsenen und harten Boden. Volle Schliesskraft auch am Ende des Schliessvorgangs. Somit wird das Material optimal verdichtet.

Anmerkung: Schliesskräfte beziehen sich auf einen Arbeitsdruck von 26 MPa (ca. 260 Bar). Bei einer Hydraulik mit 50 l/min beträgt die Öffnungs- und Schliesszeit des Greifers 1,9 sec.

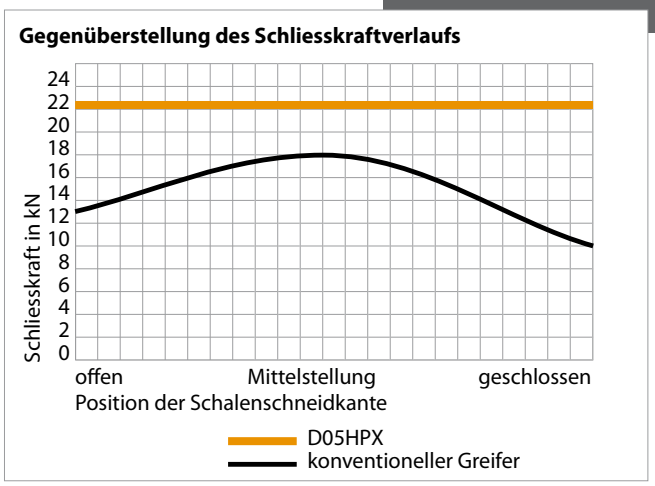

Kompaktes Design

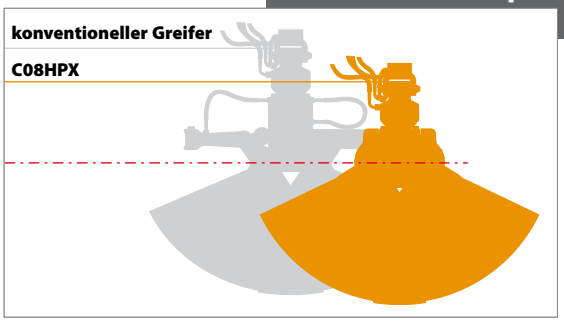

Durch seine Kompaktheit mit der geringen Bauhöhe wird der ***HPXdrive*** unempfindlich gegen äussere Einflüsse: Keine überstehenden Bauteile, Schalen frei zugänglich von oben, keine Angriffspunkte für Beschädigungen. Es besteht Schlauchfreiheit in Verbindung mit einem **KINSHOFER**-Flanschmotor. Verbindungsschläuche werden durch die Direktanbindung überflüssig (innenlaufender Ölkanal).
Keine Leckage.
Kein Abreissen von Schläuchen.

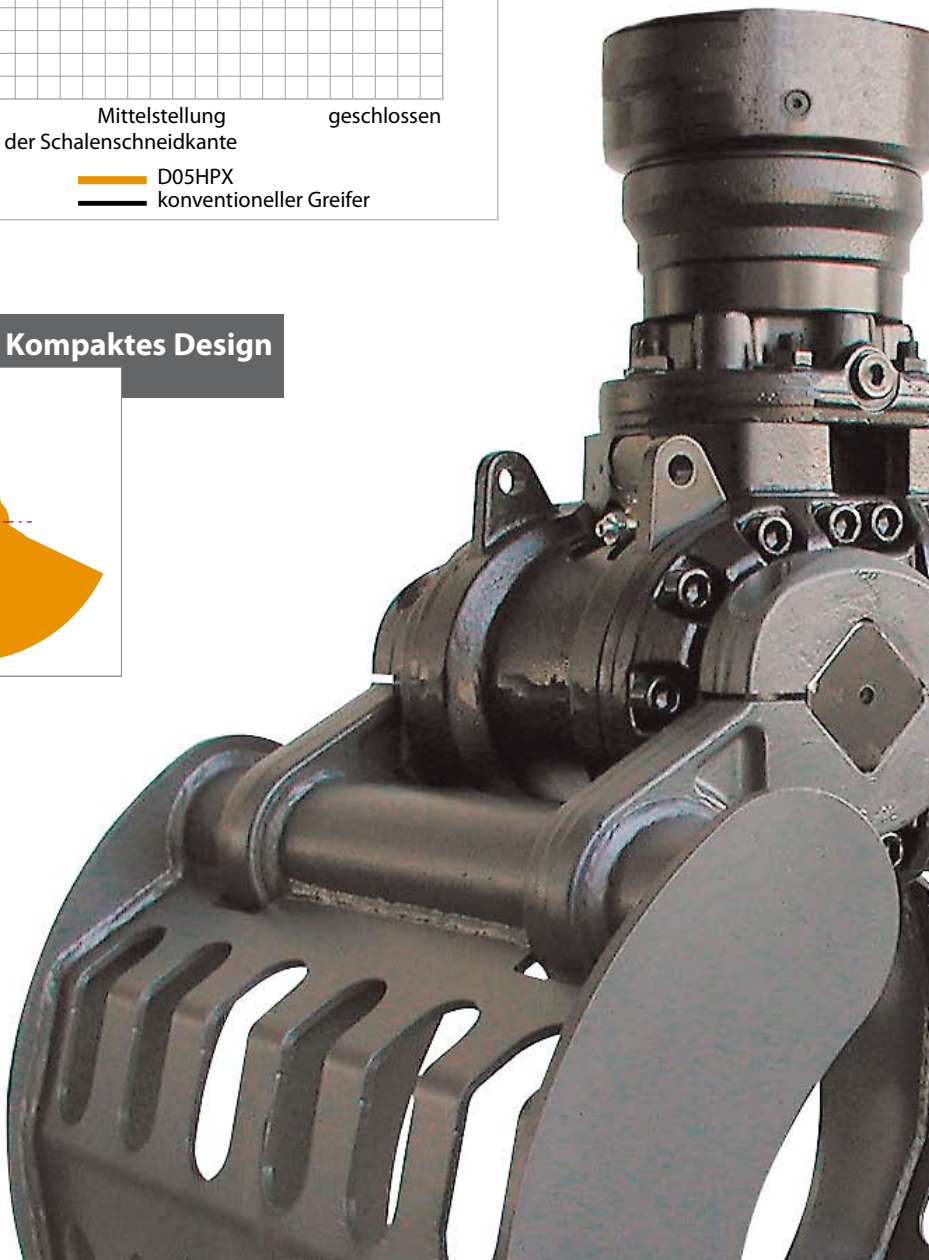

KINSHOFER

Produktmerkmale des HPXdrive

Schalensynchronisation

Durch den einteiligen Kolben werden beide Wellen gleichzeitig und gleichmässig angetrieben. Auf eine Ausgleichstange kann völlig verzichtet werden.

Drehmotor und HPXdrive

Hydraulischer Endlosdrehmotor und der HPXdrive bilden eine Einheit. Verbindungsschläuche werden durch die Direktanbindung überflüssig. Somit wird Leckage durch Abreissen der Schläuche völlig vermieden.

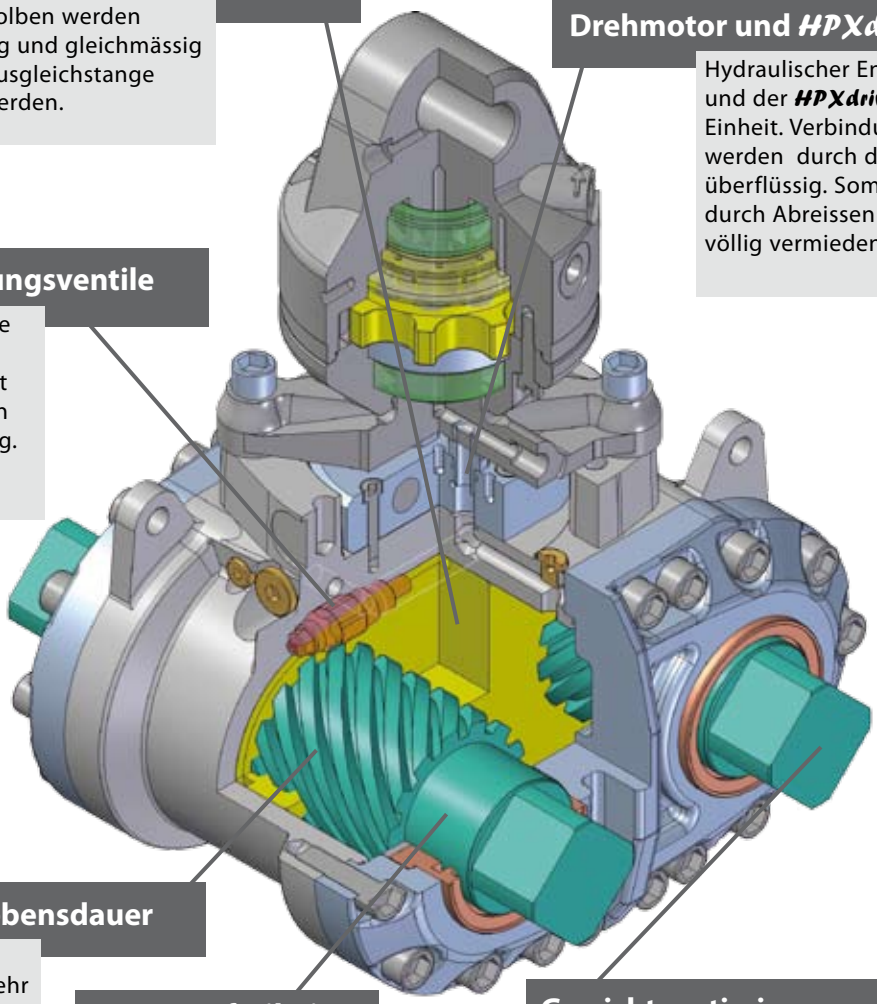

Druckbegrenzungsventile

Zwei Druckbegrenzungsventile sichern den Greifer gegen zu hohen Betriebsdruck ab. Somit ist die Installation von Ventilen am Kran nicht mehr notwendig. Dies spart Zeit und Geld.

Hohe Lebensdauer

Wellen und Kolben sind nitriert und verfügen somit über eine sehr harte Oberfläche. Dadurch wird der Verschleiss extrem minimiert.

Wartungsfreiheit

Der Greifer ist absolut wartungsfrei. Schmierstellen gehören der Vergangenheit an. Dies führt zur Verlängerung der Lebensdauer und spart Zeit. Alle Bauteile laufen im Ölbad.

Gewichtsoptimierung

Hohle Wellen und optimierte Bauteile reduzieren das Gesamtgewicht.

Wechselschalen-System

Die Schalen des HPXdrive sind sehr einfach durch das Lösen der Halteschrauben wechselbar. Somit kann mit einer Antriebseinheit auf verschiedene Anwendungen umgerüstet werden wie z.B. auf Grab-, Abbuch- & Sortiergreifer, Mehrzweckgreifer oder Steingreifer.

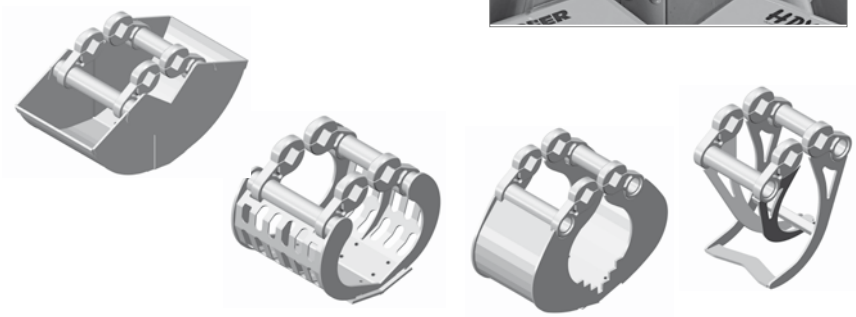

HPXdrive

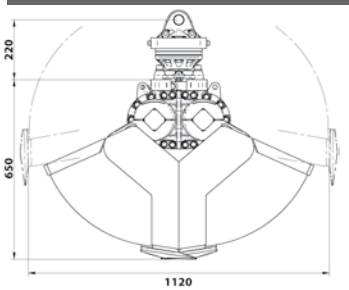

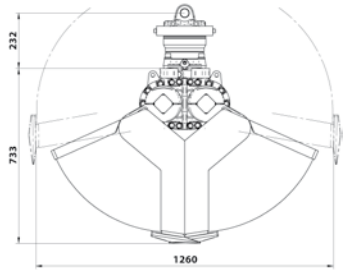

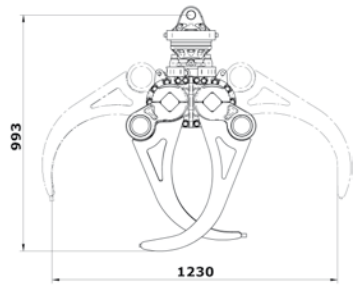

Typ	Dienstgewicht Bagger (t)	Baubreite B (mm)	Füllinhalt (Liter)	Anzahl Zähne	Gewicht (kg)	Traglast (kg)
Grabgreifer						
C05HPX-40	3 - 5	400	115	4	225	3000
C05HPX-45	3 - 5	450	130	4	235	3000
C05HPX-50	3 - 5	500	140	4	245	3000
C05HPX-60	3 - 5	600	170	6	265	3000
C05HPX-80	3 - 5	800	230	6	280	3000
C08HPX-40	5 - 8	400	145	4	235	3000
C08HPX-45	5 - 8	450	160	4	255	3000
C08HPX-50	5 - 8	500	180	4	265	3000
C08HPX-60	5 - 8	600	220	6	285	3000
C08HPX-80	5 - 8	800	300	6	315	3000
Steingreifer						
R05HPX-0,16	3 - 5	400	0,16 m²	-	210	1000
R08HPX-0,16	4 - 8	400	0,16 m²	-	210	1000

R05HPX

Typ	Dienstgewicht Bagger (t)	Baubreite B (mm)	Öffnungsweite A (mm)	Höhe C (mm)	Füllinhalt (Liter)	Anzahl Zähne	Gewicht (kg)	Traglast (kg)
Abbruch- und Sortiergreifer								
D03HPX-40	3 - 4	400	975	820	60	-	245	1000
D05HPX-50	3 - 5	500	1135	910	100	-	275	1000
D09HPX-60	5 - 9	600	1400	1010	150	-	360	1000
Mehrzweckgreifer								
A05HPX-40	3 - 5	400	1400	1045	100	3	290	1000
A09HPX-50	5 - 8	500	1695	1215	200	5	425	2500

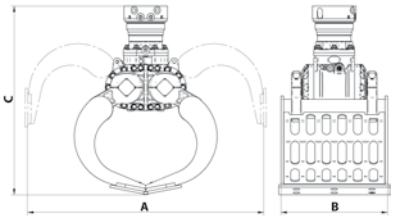

D05HPX

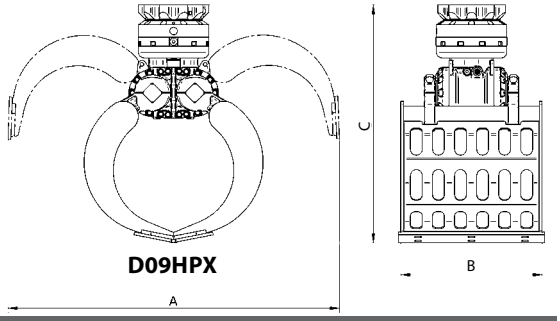

D09HPX

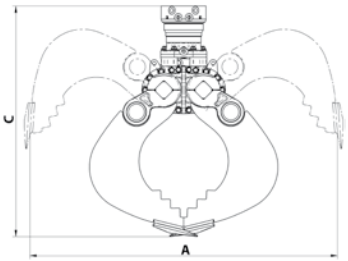

A05HPX

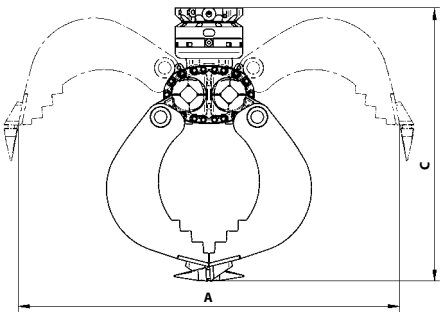

A09HPX

Hauptsitz Deutschland:
KINSHOFER GmbH
Hauptstrasse 76
83666 Waakirchen
Tel.: +49 (0)8021 – 88 99 0
Fax: +49 (0)8021 – 88 99 37
Email: info@kinshofer.com

United Kingdom:
KINSHOFER UK Ltd.
4 Milton Industrial Court
Horsfield Way, Bredbury
Stockport, Cheshire, SK6 2TA
Tel.: +44 (0)161 – 406 7046
Fax: +44 (0)161 – 406 7014
Email: sales@kinshofer.co.uk

Frankreich:

KINSHOFER France S.A.R.L.
B.P. 20100
67213 Obernai Cedex
Tel.: +33(0) 3 88 39 55 00
Fax: +33(0) 3 88 79 06 75
Email: info@kinshofer.fr

Tschechien und Slowakei:
KINSHOFER CZ s.r.o.
Cs. Legií 568
37810 Ceske Velenice
Tel.: +420 384 – 795 110
Fax: +420 384 – 795 120
Email: v.blazek@kinshofer.com

Nordamerika:
KINSHOFER North America
5040 Mainway Drive, Unit #11
Burlington, ON L7L 7G5
Tel.: +1 (905) 335 2856
Fax: +1 (905) 335 4529
Toll Free (Nordamerika):
+1 (800) 268 9525
Email: sales-northamerica@kinshofer.com

Generalvertretung für Benelux:
Rigter Handelsonderneming
Nieuwe Maatsweg 7
NL-3755 NP Eemnes
Tel.: +31 (0) 35 53 10628
Fax: +31 (0) 35 53 17462
Mobil: +31 (0) 653 - 370935
+31 (0) 651 - 366420
Email: gerard.rigter@lycosmail.nl

Importeur für Spanien und Portugal:
Mycsa Mulder y Co.
Importaciones - Exportaciones S.A.
Sierra de Guadarrama, 2
Parque Empresarial San Fernando
(Apdo. 1026)
E-28830 San Fernando de Henares
(Madrid)
Tel.: +34 91 660 04 60
Fax: +34 91 660 04 61
Email: mycsa@mycsamulder.es
Web: www.mycsamulder.es

Regionalvertretung für USA Ost:
Eurotech
195 23rd Street
Pittsburgh, PA 15215-2814
Tel.: +1 (412) 782 0600
Fax: +1 (412) 782 6200
Toll Free (Nordamerika):
+1 (800) 966 4530
Email: sales@kinshofer-east.com

HPX-EXC-KIN-D-0408-oP